Barandas City

Catálogo de perfiles

Juego de Perfiles de Baranda para Balcones
Modelo N°94170

VIDRIAL
CONECTAR SIN LÍMITES

Las imágenes son exclusivamente de caracter ilustrativo.

Índice de **Perfiles**

VIDRIAL
CONECTAR SIN LÍMITES

Código	Descripción	Peso Kg/M	Forma
AW C01	Base de columna	7.537	
AW C02	Tope de columna	5.791	
AW C03	Tapa de columna	0.906	
AW C04	Pasamanos recto	1.351	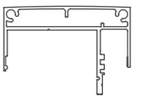
AW C05	Tapa de pasamanos	0.230	
AW C06	Soporte de vidrio	0.644	
AW C07	Tapa de soporte de Vidrio	0.115	
AW C08	Pasamanos redondo	1.869	

Prohibida su reproducción. Producto exclusivo patentado por **Aluwind S.A.**

Composición de
Kits y Adicionales

Kit K30 · Kit de Sujeción

	VAR	Varillas roscadas, tuercas y arandelas acero inox Ø 3/8	Varillas roscadas de 1 m. (fraccionar en tramos de 14 cm.) 7 tuercas y 7 arandelas por varilla
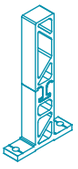	COL	Columna	Se venden fraccionadas 1 columna por metro
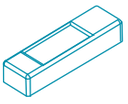	TB1	Tapa de base de columna	1 por cada columna

Prohibida su reproducción. Producto exclusivo patentado por **Aluwind S.A.**

Composición de
Kits y Adicionales

VIDRIAL
CONECTAR SIN LÍMITES

Kit K31 · Kit Soporte de Vidrio

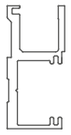	C06	Soporte de Vidrio	Barras de 6 metros
	i-59	Burlete respaldo chico	Fraccionar en el largo del pasamanos (se envía en rollos de hasta 100 m.)

Kit K32 · Kit de Pasamanos Recto

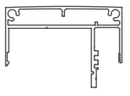	C04	Pasamanos recto	Barras de 6 metros
	i-59	Burlete respaldo chico	Fraccionar en el largo del pasamanos (se envía en rollos de hasta 100 m.)

Kit K33 · Kit de Pasamanos Redondo

	C08	Pasamanos redondo	Barras de 6 metros
	i-59	Burlete respaldo chico	Fraccionar en el largo del pasamanos (se envía en rollos de hasta 100 m.)

Prohibida su reproducción. Producto exclusivo patentado por **Aluwind S.A.**

Composición de
Kits y Adicionales

Adicionales

	C03	Tapa de columna	Barras de 6 metros
	C05	Tapa de pasamanos	Barras de 6 metros
	C07	Tapa de soporte de Vidrio	Barras de 6 metros
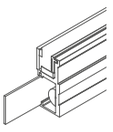	DIF1	Plafón difusor	Barras de 6 metros

Prohibida su reproducción. Producto exclusivo patentado por **Aluwind S.A.**

Composición de
Kits y Adicionales

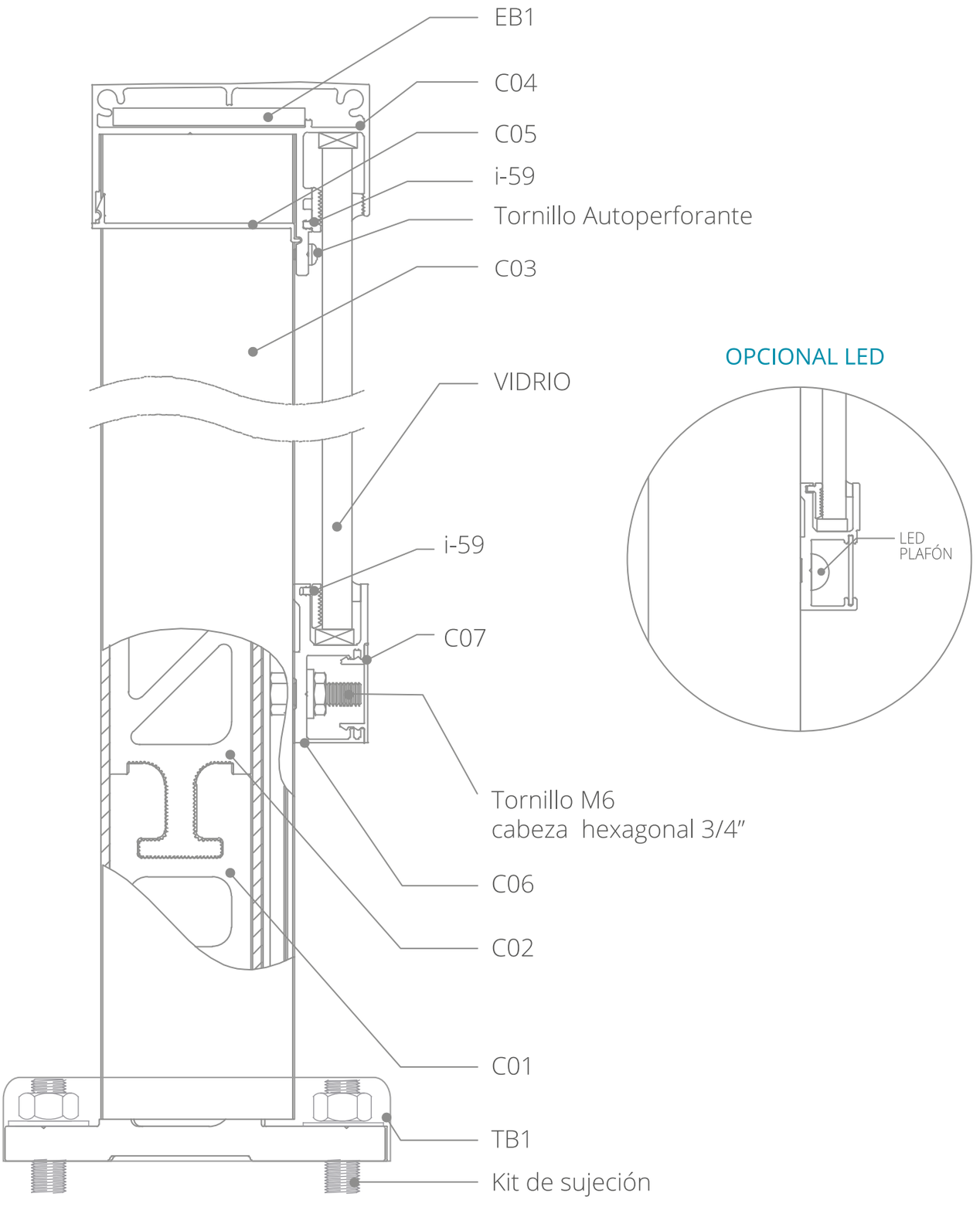

Prohibida su reproducción. Producto exclusivo patentado por **Aluwind S.A.**

Composición de
Kits y Adicionales

Detalle de armado

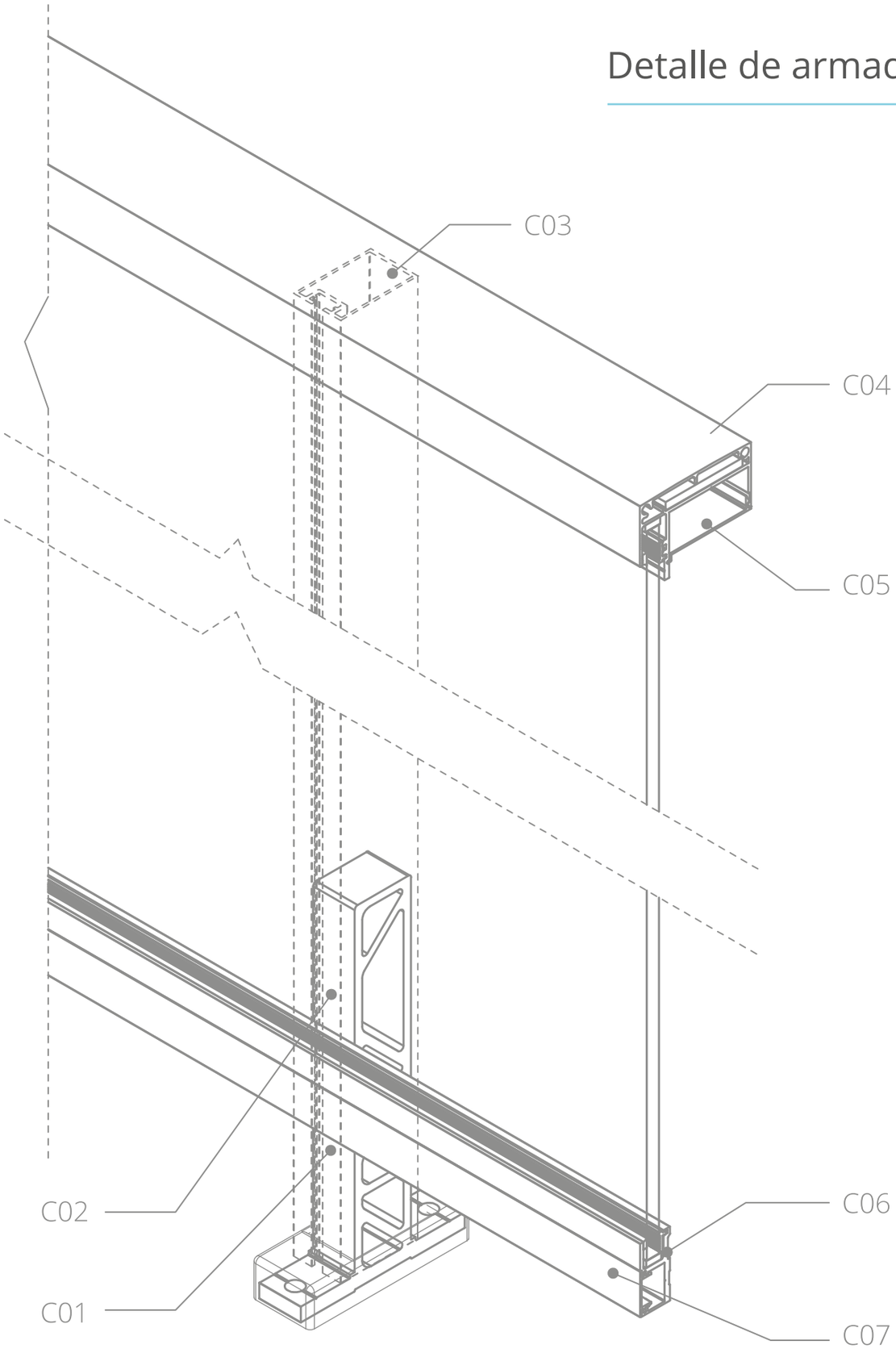

Prohibida su reproducción. Producto exclusivo patentado por **Aluwind S.A.**

Composición de
Kits y Adicionales

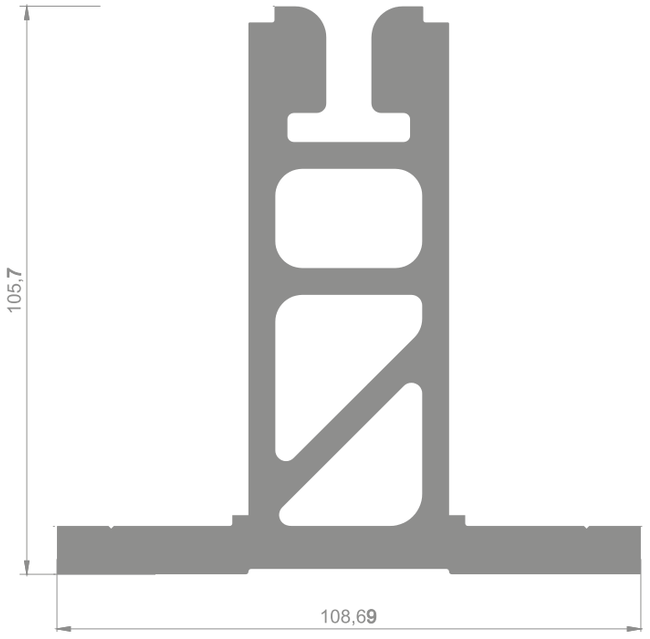

AW C01 - Base de columna
Peso 7.537 kg/m.

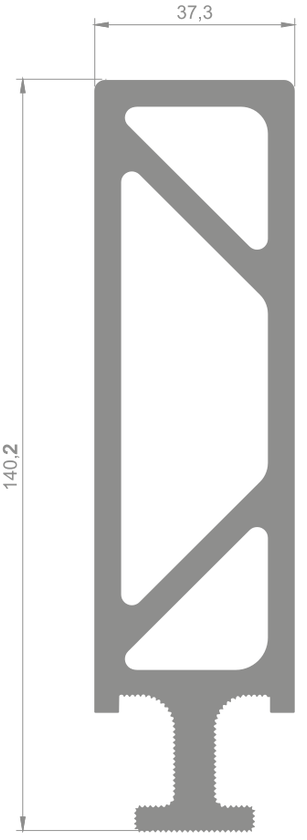

AW C02 - Tope de columna
Peso 5.791 kg/m.

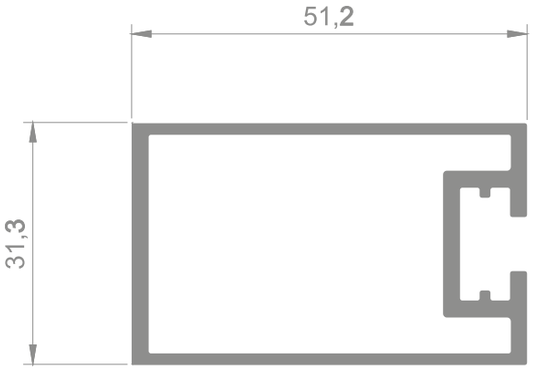

AW C03 - Tope de columna
Peso 0.906 kg/m.

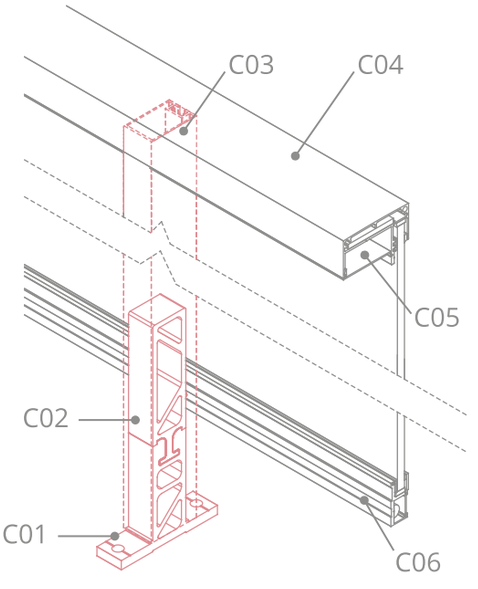

Prohibida su reproducción. Producto exclusivo patentado por **Aluwind S.A.**

Composición de
Kits y Adicionales

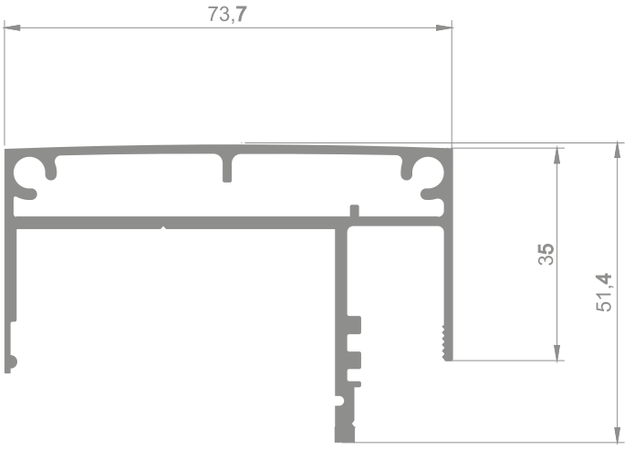

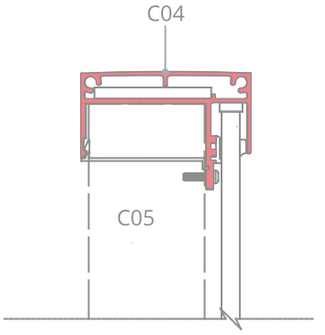

AW C04 - Pasamanos Recto
Peso 1.351 kg/m.

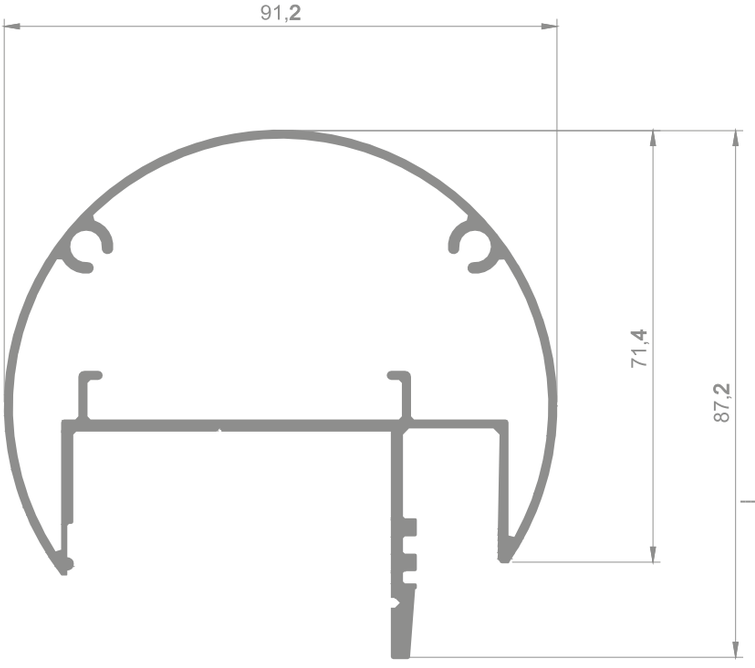

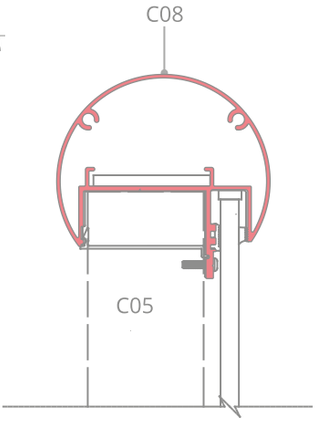

AW C08 - Pasamanos Redondo
Peso 1.869 kg/m.

Prohibida su reproducción. Producto exclusivo patentado por **Aluwind S.A.**

Composición de
Kits y Adicionales

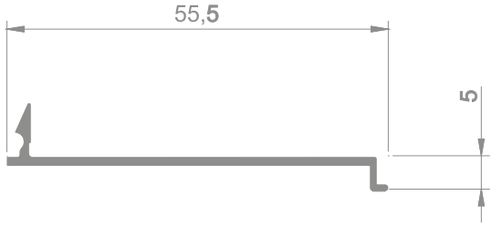

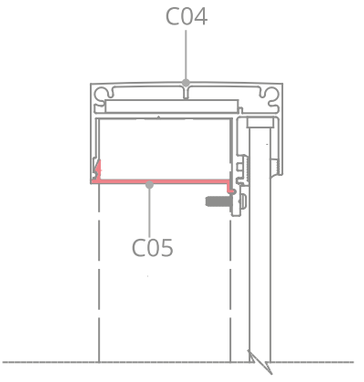

AW C05 - Tapa de pasamanos
Peso 0.230 kg/m.

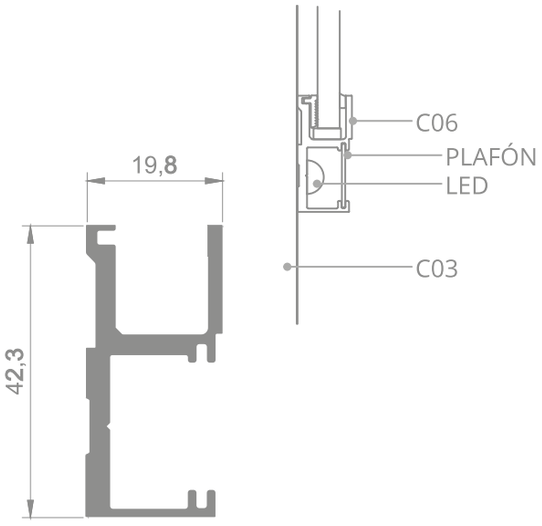

AW C06 - Soporte de vidrio
Peso 0.644 kg/m.

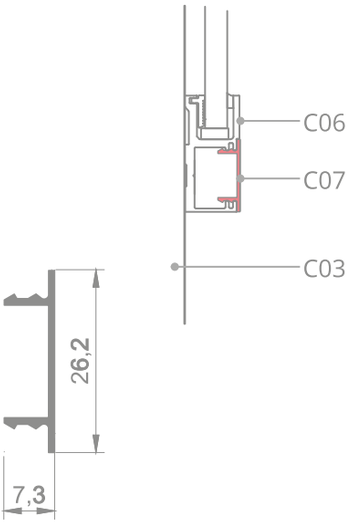

AW C07 - Tapa de oporte de vidrio
Peso 0.115 kg/m.

Prohibida su reproducción. Producto exclusivo patentado por **Aluwind S.A.**

Composición de
Kits y Adicionales

VIDRIAL
CONECTAR SIN LÍMITES

Adicionales

Calzos	Tapa de columna	Barras de 6 metros
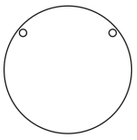 TR1	Tapa de pasamanos	Barras de 6 metros
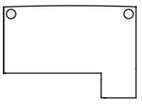 TC1	Tapa de soporte de Vidrio	Barras de 6 metros
TL1	Plafón difusor	Barras de 6 metros
Anclaje Químico	HILTI: HY 200 (2022794); Aplicador (2005641) Tel: 0800 44 HILTI 44584; Porta cartucho (2007059) Tel: 011 4721-4400 FISCHER: FIS VS 300T Tel: 011 4721-7700 BEST CHEM: Soudafix VE400 – SF Tel: 011 2150-5600	Aplicar antes de colocar varilla roscada
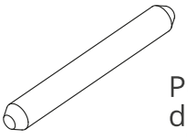 Perno de alineación	Perno de acero inoxidable Ø5 mm. x 5 cm.	2 cada 6 metros
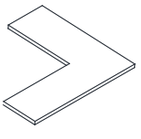 EB1	Escuadra de alineación de aluminio	1 en cada unión a 45°

Prohibida su reproducción. Producto exclusivo patentado por **Aluwind S.A.**